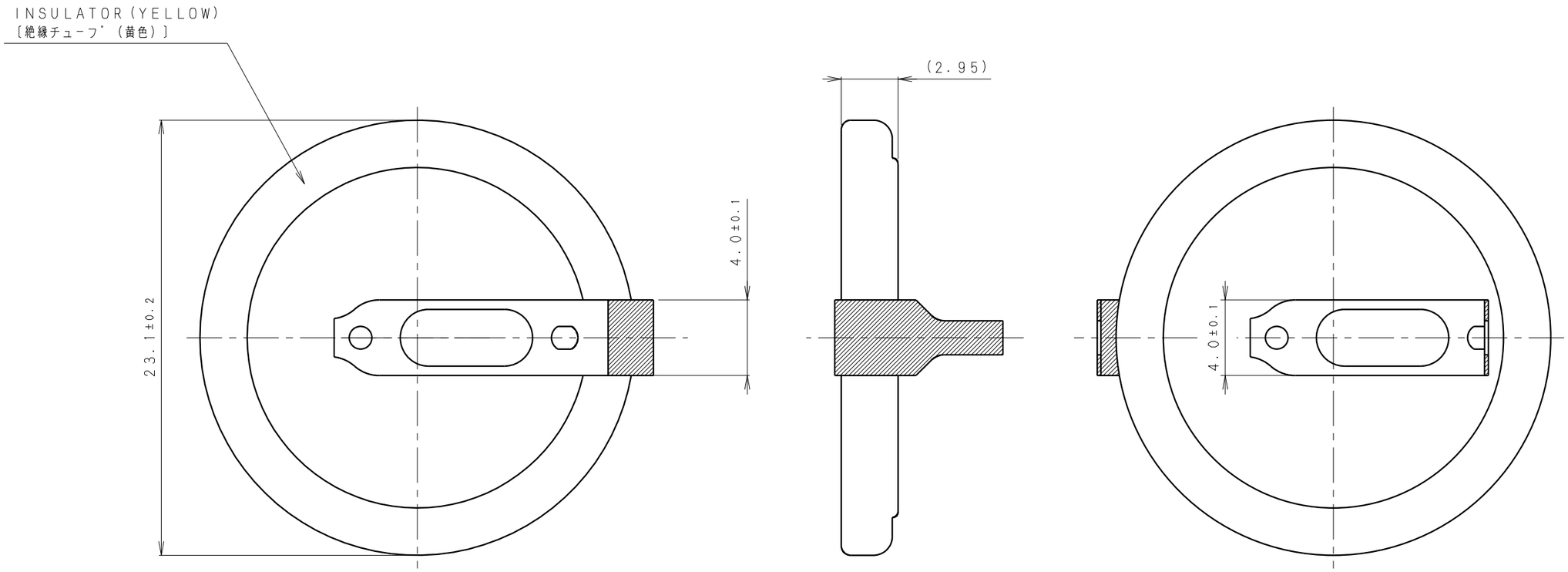

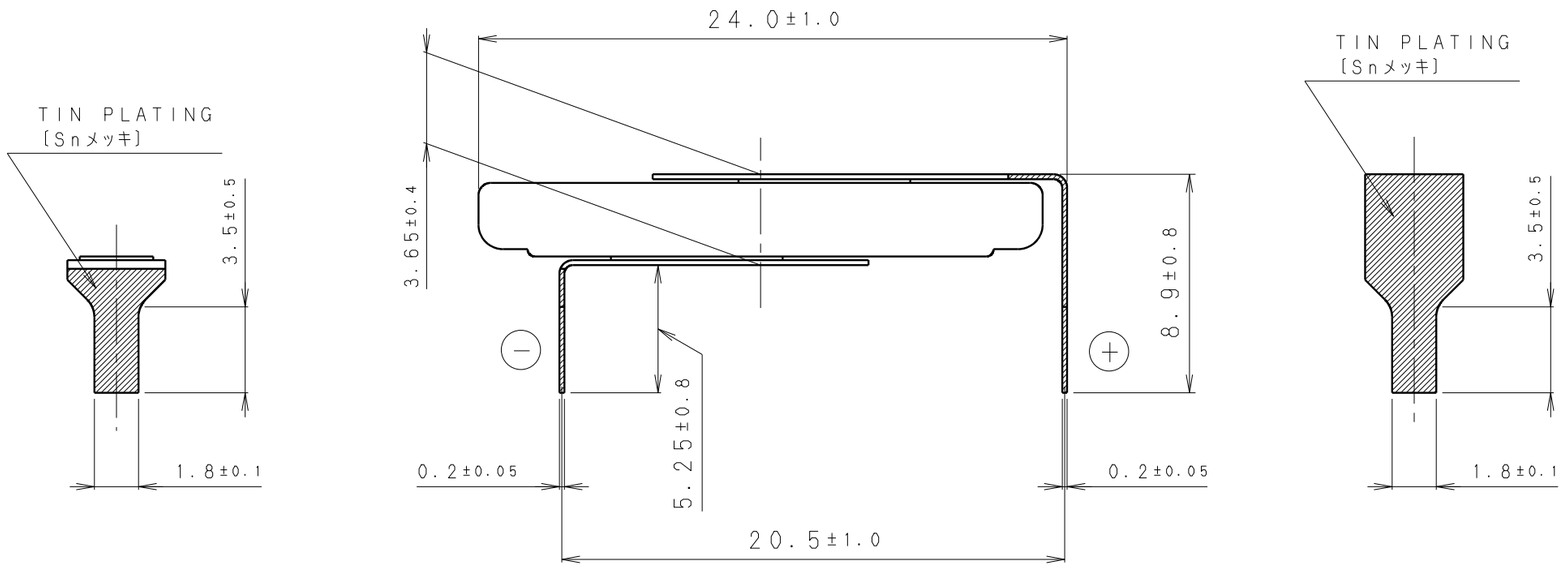

✻ NOTE〔注記〕
1. TAB PULLING STRENGTH OVER 19.6N 〔端子溶接強度：19.6N以上〕
2. TAB MATERIAL:STAINLESS STEEL WITH TIN PLATING ▨
〔端子材料：基材 ステンレス/表面 部分Snメッキ ▨〕
3. ( ):REFERENCE DIMENSION AND ANGLE 〔( )寸法、角度は参考値〕

PRODUCT NO.	CR-2330/HFN		SCALE 4:1
DRAWING NO.	QKHA1Z	REV. 0	UNIT:mm